Chauffeuse accueil ou réunion
Emira Lounge

Résistance au feu EN1021-1 (test cigarette). Assemblage en France.

Dimensions(mm) :

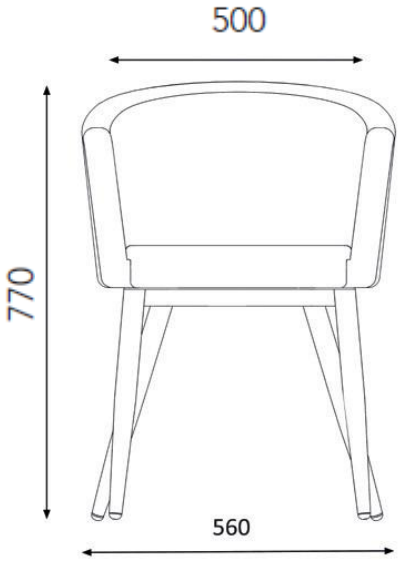

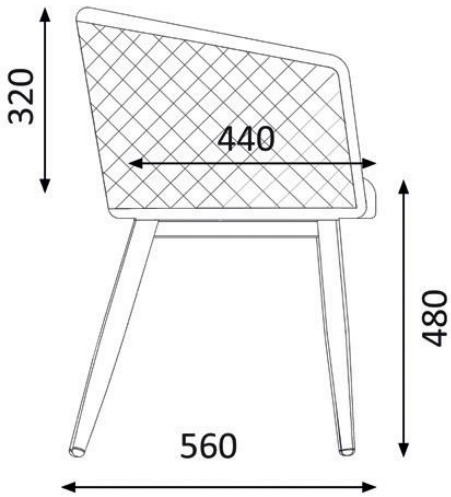

ArmoirePlus
LE SAVOIR-FAIRE FRANÇAIS

Chauffeuse accueil ou réunion
Emira Lounge

Résistance au feu EN1021-1 (test cigarette). Assemblage en France.

INFORMATIONS TECHNIQUES :

• Assise et dossier : mousse ep.5cm densité 30kg/m3 revêtue de tissu polypropylène (velours) ou polyester (grège) -Résistance à l'abrasion > 40 000 cycles - Résistance au feu EN 1021-1 (test cigarette)
• Piètement acier muni de patins anti-dérapants
• Poids maximum de l'utilisateur : 110 kgs

NUANCIER TISSUS :

Grege

Velours vert canard

Velours noir

Velours terracotta

Origine de fabrication	Composants : Asie / Assemblage : France
Durée de garantie	5 ans contre tous vices de fabrication et dans le cadre d'une utilisation normale